DEUSENFELD

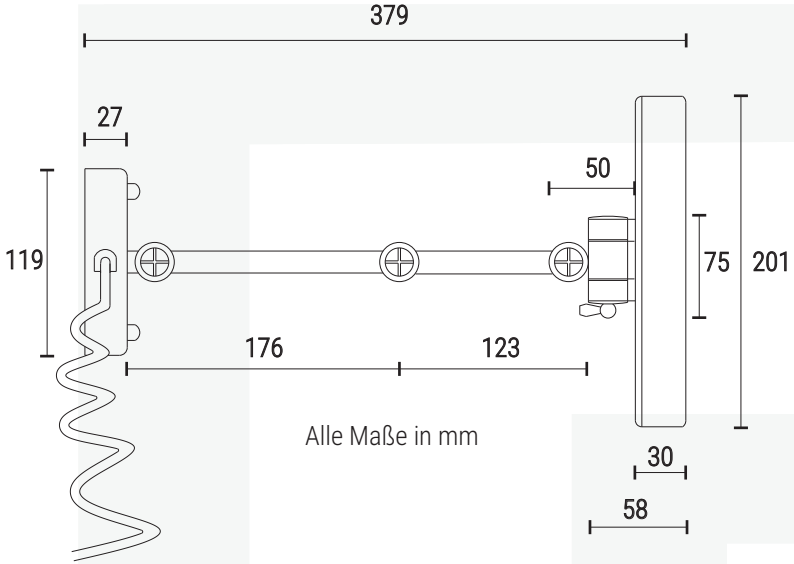

Alle Maße in mm

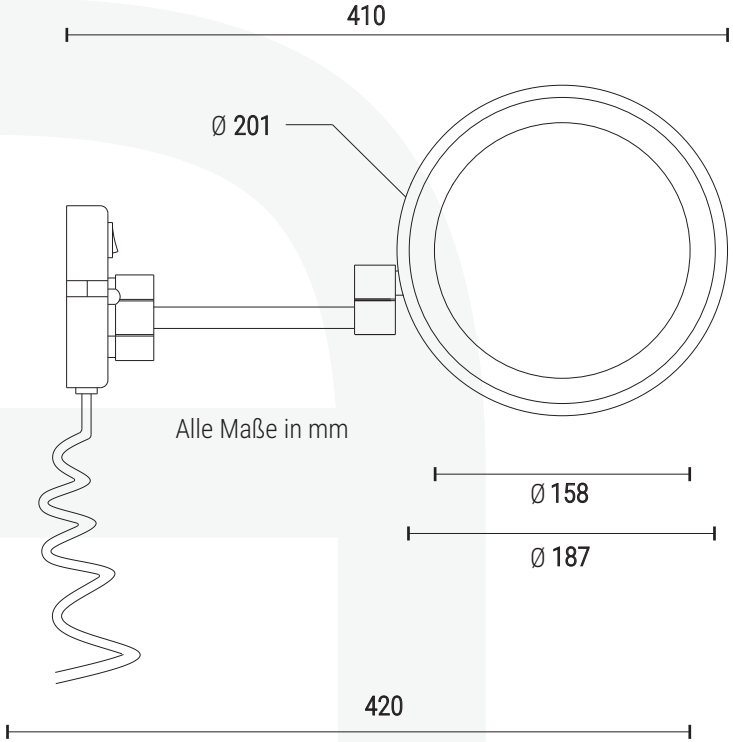

Alle Maße in mm

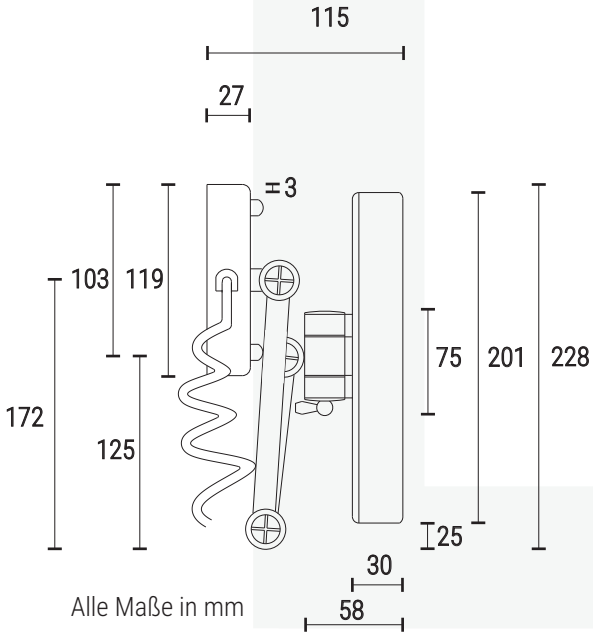

Alle Maße in mm

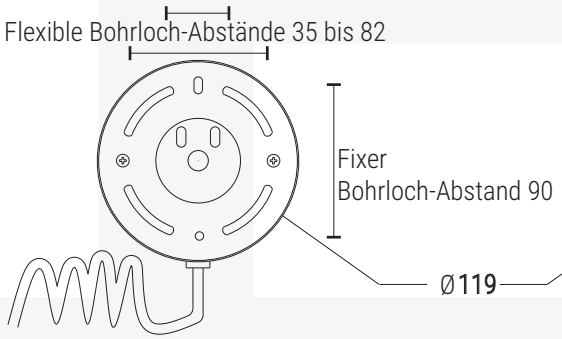

Alle Maße in mm

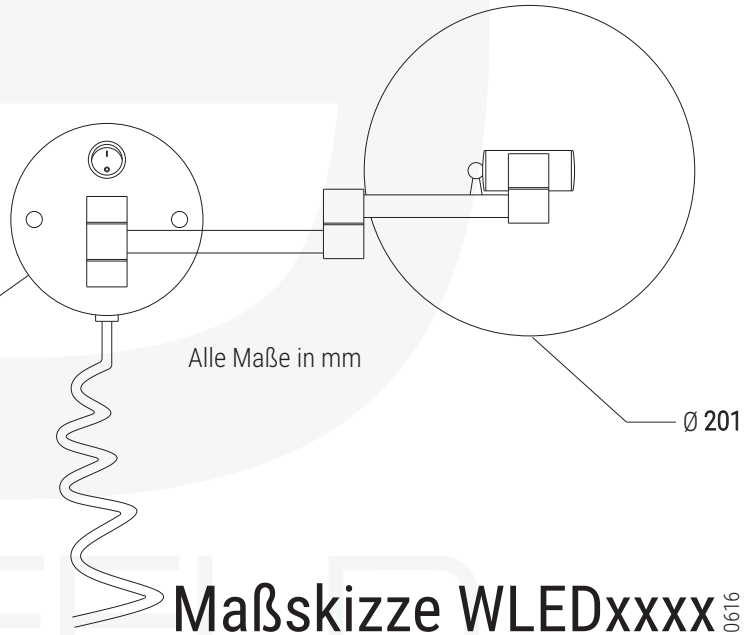

Alle Maße in mm

©DEUSENFELD

www.deusenfeld.de

Maßskizze WLEDxxxx

0616